【品番:381010】ロングストローク大型ダイヤルゲージ

外枠外径φ78mm、測定範囲100mm、目量0.01mm

■ 外観寸法図

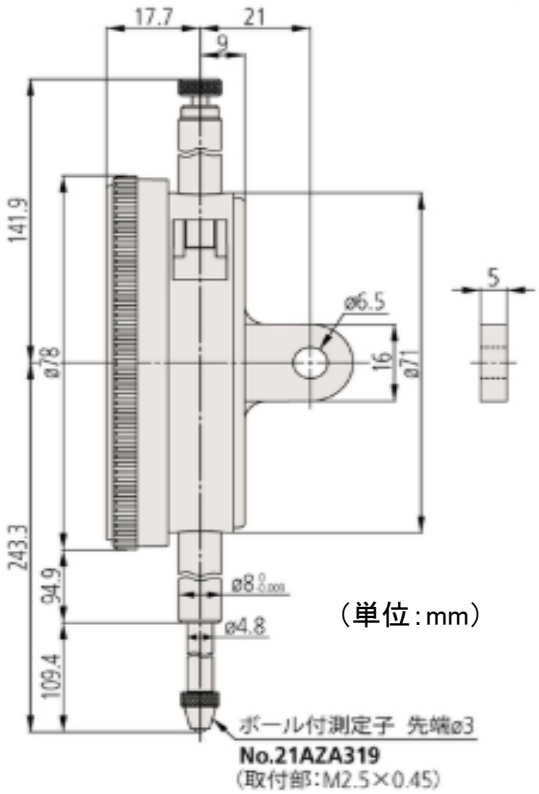

■特長

- 目盛面径が大きいので、読み取りやすい
- ステム・スピンドルはステンレス鋼焼入れ処理
- 超硬合金製測定子を使用

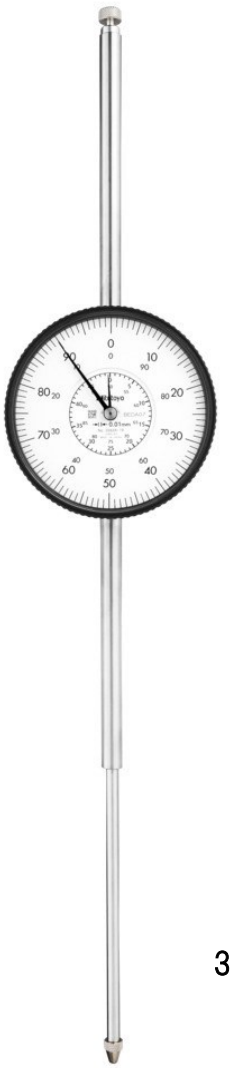

3062A-19

■ 仕様

型　　式	3062A-19
目　　量	0.01mm
測　定　範　囲	100mm
目　盛　板　仕　様	±0-100
長　針　1　回　転	1mm
1/10 回 転 指 示 誤 差	12μm
1/2 回 転 指 示 誤 差	17μm
1 回 転 指 示 誤 差	20μm
全測定範囲指示誤差	50μm
戻　り　誤　差	9μm
繰 返 し 精 密 度	5μm
最　大　測　定　力	3.5N以下
裏　ぶ　た	耳金付
本　体　質　量	332g

※仕様は予告なしに変更する場合があります。

（メーカー:株式会社ミツトヨ）

レンタルのご用命は

20260615